GUARDIAN™ 7000

Agitadores magnéticos con calefacción

Agitadores magnéticos con calefacción duraderos, con características de seguridad superiores y un funcionamiento inteligente

Los Agitadores magnéticos con calefacción Guardian 7000 de OHAUS están diseñados con unas excelentes características de seguridad y ofrecen un rendimiento de calentamiento y mezclado superior. El sistema SmartHousing™ es resistente a los productos químicos y cuenta con un diseño innovador y fácil de limpiar que mantiene alejados los derrames de los componentes internos y del panel de control de vidrio angular. La brillante pantalla LCD incluye iconos intuitivos y ajustes de temperatura, velocidad y tiempo, todo ello diseñado para controlar el funcionamiento del sistema desde cualquier punto del laboratorio.

Características únicas:

- **Las tecnologías SmartPresence™ y SmartLink™ garantizan un funcionamiento supervisado** Proteja su laboratorio con las tecnologías SmartPresence™ y SmartLink™. Estas características exclusivas permiten apagar automáticamente el calentador si no se detecta a nadie una vez transcurrido el periodo de «tiempo muerto» establecido por el usuario.
- **El sistema SafetyHeat™ protege el laboratorio** Un sistema de detección precoz líder en el sector que utiliza dos controles de seguridad independientes para supervisar de forma continua los sistemas electrónicos y desactivar el calentamiento antes de que se produzca una situación de sobretemperatura.
- **Una agitación potente y continua** Es posible obtener una agitación precisa a velocidades de entre 60 y 1600 rpm gracias al diseño de un potente motor, un imán fuerte y una velocidad de rampa controlada mediante software, lo que garantiza un acoplamiento magnético seguro para aplicaciones viscosas.
- **Rendimiento personalizado para aplicaciones de precisión** SmartHeat™ le permite establecer la temperatura máxima de la unidad y SmartRate™ permite velocidades rápidas o lentas de rampa de temperatura. La función de programación permite el almacenamiento de cinco programas con varios pasos. multi-step programs.

Internacional group s.a.s
Avanzo
EQUIPOS Y CONSUMIBLES PARA LABORATORIO
OHAUS

GUARDIAN™ 7000 *Agitadores magnéticos con calefacción*

SmartHeat™
Controle y supervise de forma segura la temperatura máxima, evitando el sobrecalentamiento de las muestras sensibles.

SmartLink™
Si el emparejamiento mediante **Bluetooth® se rompe, la función de calentamiento se desactivará de forma segura. Se requiere un accesorio de llave inalámbrica.

SmartRate™
Permite seleccionar velocidades rápidas o lentas de rampa y temperatura para un control preciso de las muestras.

SafetyHeat™
Sistema de protección interna líder en el sector que garantiza la seguridad en aplicaciones de calefacción con control doble del estado del sistema.

SmartHousing™
Se mantiene frío al tacto y es resistente a los productos químicos.

SmartPresence™
Esta exclusiva tecnología de sensores de proximidad reconoce a los usuarios cercanos y desactiva de forma segura la función de calefacción si no se detecta la presencia de ningún usuario.

Modelo	e-G71HS07C	e-G71HS10C	e-G71HSRDM
Función	Calentamiento y agitación		
Tamaño de la placa superior	17.8 x 17.8 cm	25.4 x 25.4 cm	13,5 cm de diámetro
Rango de velocidad	De 60 a 1600 rpm		
Estabilidad de la velocidad	+/- 2 %		
Rango de temperatura	Ambiente: +5 °C–500 °C		Ambiente: +5 °C–380 °C
Estabilidad de la temperatura*	+/-1 % en la placa, menos de 100 °C +/-1 °C y +/-0,5 % para la sonda, menos de 100 °C +/-1 °C		
Exactitud de temperatura*	Placa +/-5 °C (después de la calibración de punto único) y sonda +/-0,5 °C (después de la calibración de punto único)		
Calibración de la temperatura	Cinco placas y cinco sondas		
Temporizador	De 1 minuto a 99 horas y 59 minutos		
Control	Digital		
Pantalla	LCD con luz de fondo personalizable		
Comunicación	USB		
Capacidad	15 L	18 L	20 L
Material de la placa superior	Cerámica		Aluminio
Dimensiones (al. × long. × an.)	12.2 x 30.9 x 22.3 cm	12.2 x 41.5 x 28.6 cm	12.6 x 26.7 x 17.3 cm
Peso neto	2.6 kg	5.2 kg	2.6 kg
Alimentación	230V, 6.0A, 50/60Hz	230V, 7A, 50/60Hz	230V, 4.6A, 50/60Hz
Consumo de energía	1242W (230V)	1449 (230V)	952 (230V)
Entorno de trabajo	5 °C–40 °C, 80 % de HR, sin condensación		
Accesorios	Sonda de temperatura y cubierta de protección en uso (incluidas)		

* Si las condiciones lo permiten. Las variaciones en el proceso de medición de la temperatura, el recipiente, el entorno y la muestra afectarán al rendimiento real.
**El nombre y el logotipo de Bluetooth son marcas comerciales registradas propiedad de Bluetooth SIG, Inc. y su uso por parte de OHAUS ha sido permitido bajo licencia

GUARDIAN™ 7000 *Agitadores magnéticos con calefacción*

Accesorios

N.° de artículo	Descripción	e-G71HS07C	e-G71HS10C	e-G71HSRDM
30500570	Placa base, 135 mm			●
30500571	Asas para la placa base			●
30500572	Bloque mod., viales 12 mm			●
30500573	Bloque mod., viales 15 mm			●
30500574	Bloque mod., viales 17 mm			●
30500575	Bloque mod., viales 21 mm			●
30500576	Bloque mod., viales 28 mm			●
30500577	Bloque mod., tubos ensayo 12 mm			●
30500578	Bloque mod., tubos ensayo 16 mm			●
30500579	Bloque mod., tubos ensayo 20 mm			●
30500580	Bloque mod., tubos ensayo 25 mm			●
30500581	Bloque único, viales 12 mm			●
30500582	Bloque único, viales 15 mm			●
30500583	Bloque único, viales 17 mm			●
30500584	Bloque único, viales 21 mm			●
30500585	Bloque único, viales 28 mm			●
30500586	Bloque único, tubos ensayo 12 mm			●
30500587	Bloque único, tubos ensayo 16 mm			●
30500588	Bloque único, tubos ensayo 20 mm			●
30500589	Bloque único, tubos ensayo 25 mm			●
30392233	Pinza, esp., var., CLS-RODS			●
30500590	Sonda temp., 20 cm, ac. inox.	●	●	●
30500591	Sonda temp., 20 cm, PTFE	●	●	●
30500592	Sonda temp., 25 cm, ac. inox.	●	●	●
30500593	Sonda temp., 25 cm, PTFE	●	●	●
30500594	Cub. protec. en uso Guardian, 17,8 x 17,8 cm	●		
30500595	Cub. protec. en uso Guardian, 25,4 x 25,4 cm		●	
30500596	Cub. protec. en uso Guardian, redonda			●
30500597	Recipiente pinza	●	●	●
30500598	Recup. barras agitado	●	●	●
30412537	Llave electr. inalám. MTICWD-200*	●	●	●
30392314	Pinza, esp., col., CLS-COLMNSS	●	●	●
30392315	Pinza, esp., col., CLS-COLMNSM	●	●	●
30392316	Pinza, esp., col., CLS-COLMNSL	●	●	●
30392317	Pinza, esp., col., CLS-COLMNSX	●	●	●
30392318	Pinza, esp., Nester, CLS-NESTXS	●	●	●
30400145	Kit de soporte ultra flexible	●	●	●
30400146	Kit de varilla de soporte y abrazadera	●	●	●
30400147	Spinbar, 2,5 cm, PTFE	●	●	●
30400148	Spinbar, 3,8 cm, PTFE	●	●	●
30400149	Spinbar, 7 cm, PTFE	●	●	●
30400150	Spinbar, 10 cm, con anillo pivotante, PTFE	●	●	●

* Se requiere el accesorio Wireless Dongle para habilitar la función SmartLink ™

GUARDIAN™ 7000 *Agitadores magnéticos con calefacción*

Dimensiones de la estructura

e-G71HS07C

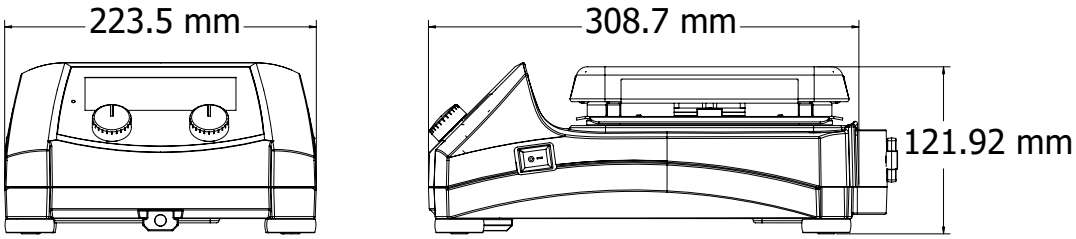

e-G71HS10C

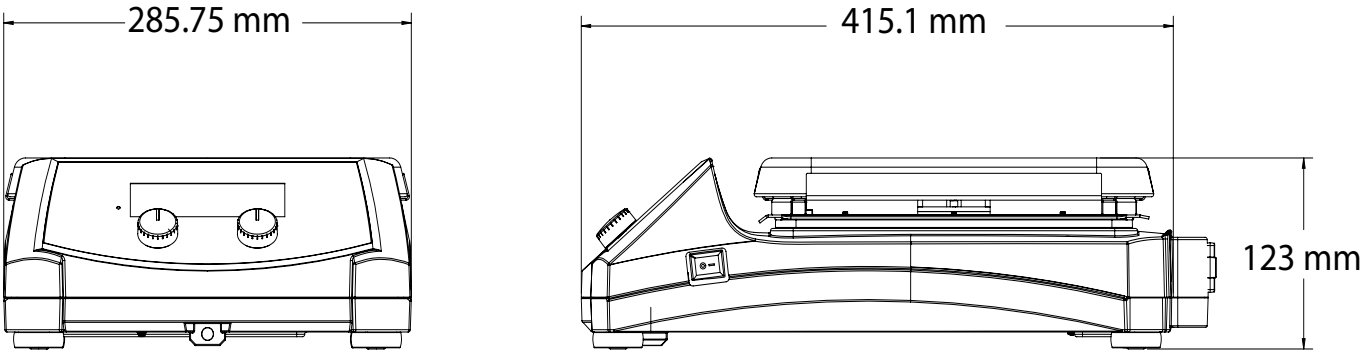

e-G71HSRDM

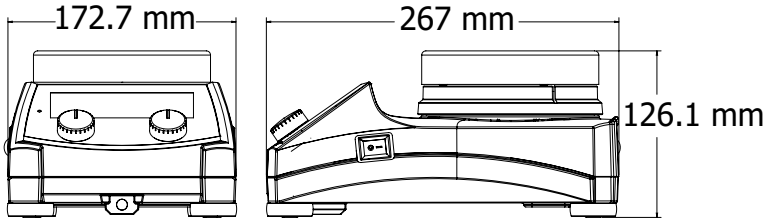

Otras características y equipamientos

Iconos para SmartRate™, SmartHeat™, SmartPresence™, SmartLink™, indicadores visuales verdes cuando la unidad está en funcionamiento (calentamiento y agitación), sonda en uso, puerto USB para programación de aplicaciones recurrentes, protección de entrada IP21, conexión de sonda, panel delantero de vidrio endurecido, mandos de control, interruptor de encendido/apagado para desconexión del calentador, soporte de varilla integrado, cubiertas superiores de cerámica o aluminio fáciles de limpiar

Conformidad

- **Seguridad del producto:** CEI/EN 61010-1; CEI/EN 61010-2-010; CEI/EN 61010-2-051
- **Compatibilidad electromagnética:** CEI/EN 61326-1, clase A, entornos básicos
- **Marcas de conformidad:** CE, RCM, UKCA, TÜV SÜD, RAEE

80776473_C20230214 © Copyright OHAUS Corporation

OHAUS Europe GmbH

Heuwinkelstrasse 3,
8606 Nänikon,
Suiza

e-mail: ssc@ohaus.com
Tel: 0034 913 754 111
e-mail: tsc@ohaus.com
Tel: 0034 913 754 112

www.ohaus.com

El sistema de gestión que rige la fabricación de este producto está certificado de acuerdo con la norma ISO 9001:2015

OHAUS®